第60回 国民体育大会 テニス競技 組合せ表

（成 年 女 子）

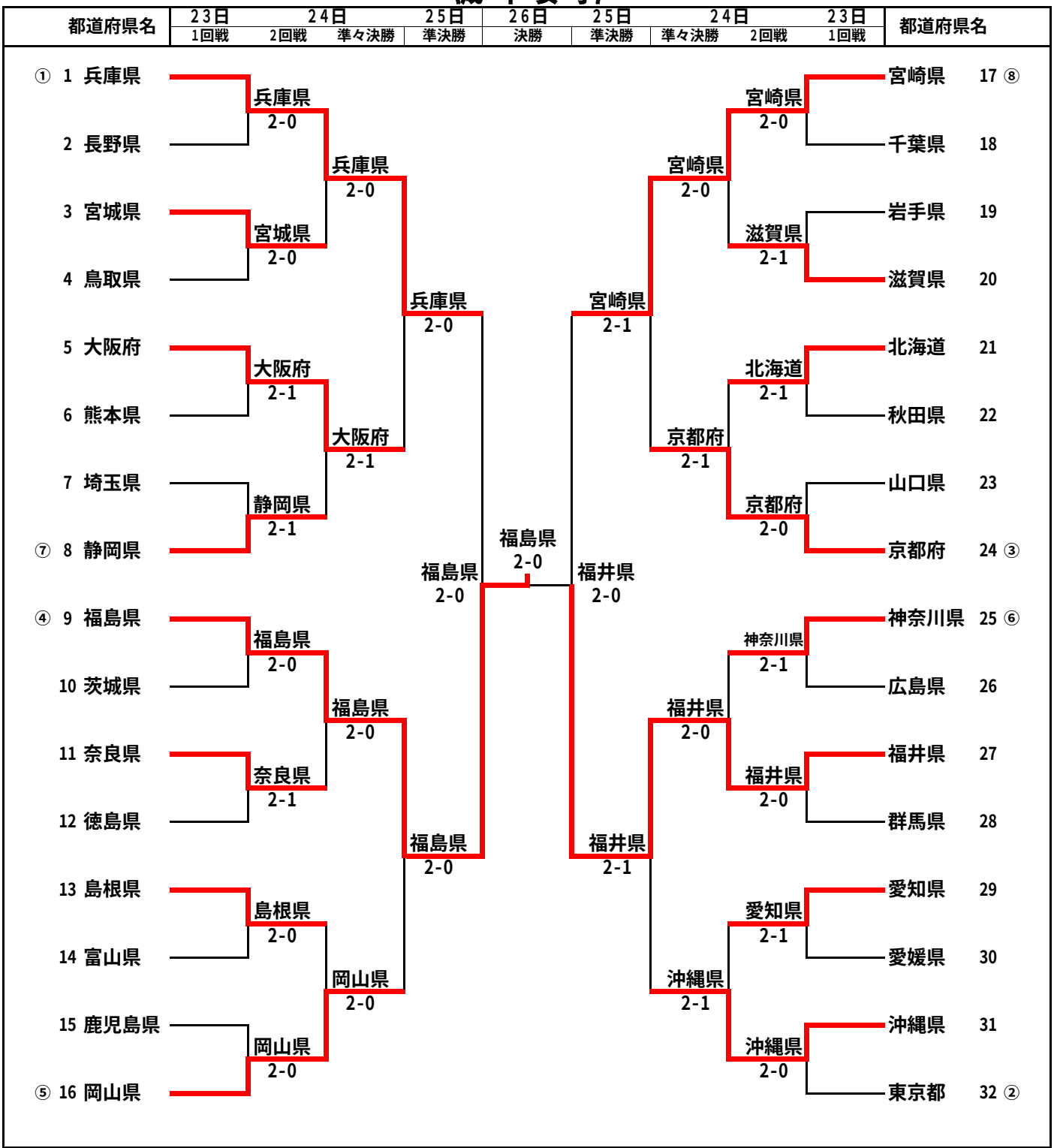

【シード順位】

① 兵庫県　② 東京都　③ 京都府　④ 福島県　⑤ 岡山県　⑥ 神奈川県　⑦ 静岡県　⑧ 宮崎県