本選4月21日(日)　12:00 開始

男子ダブルス
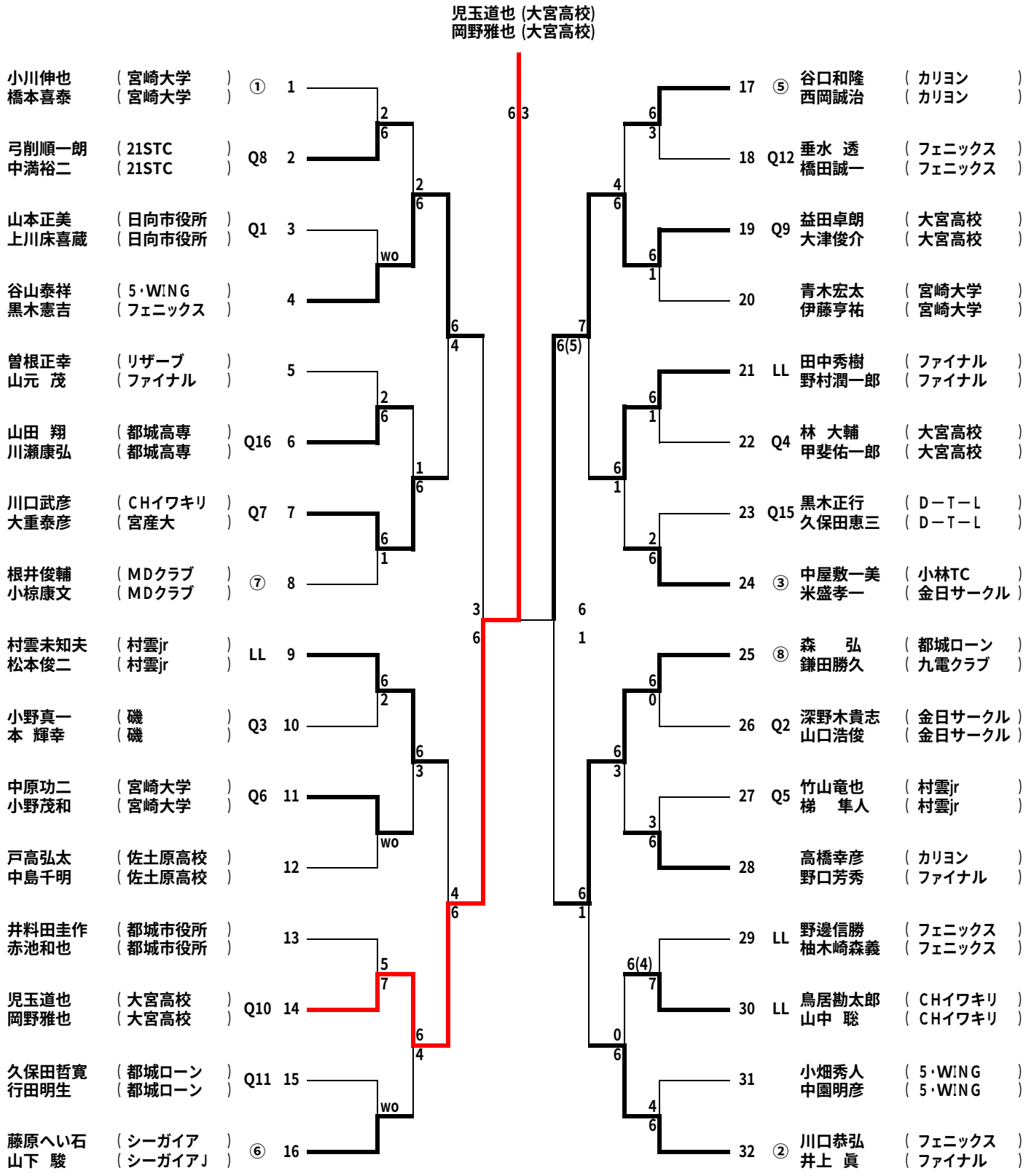
2002春季チャレンジ大会