本戦4月20日(日)　10:00試合開始予定(9時半受付、番号は試合順)　　2003春季チャレンジ大会

男子ダブルス

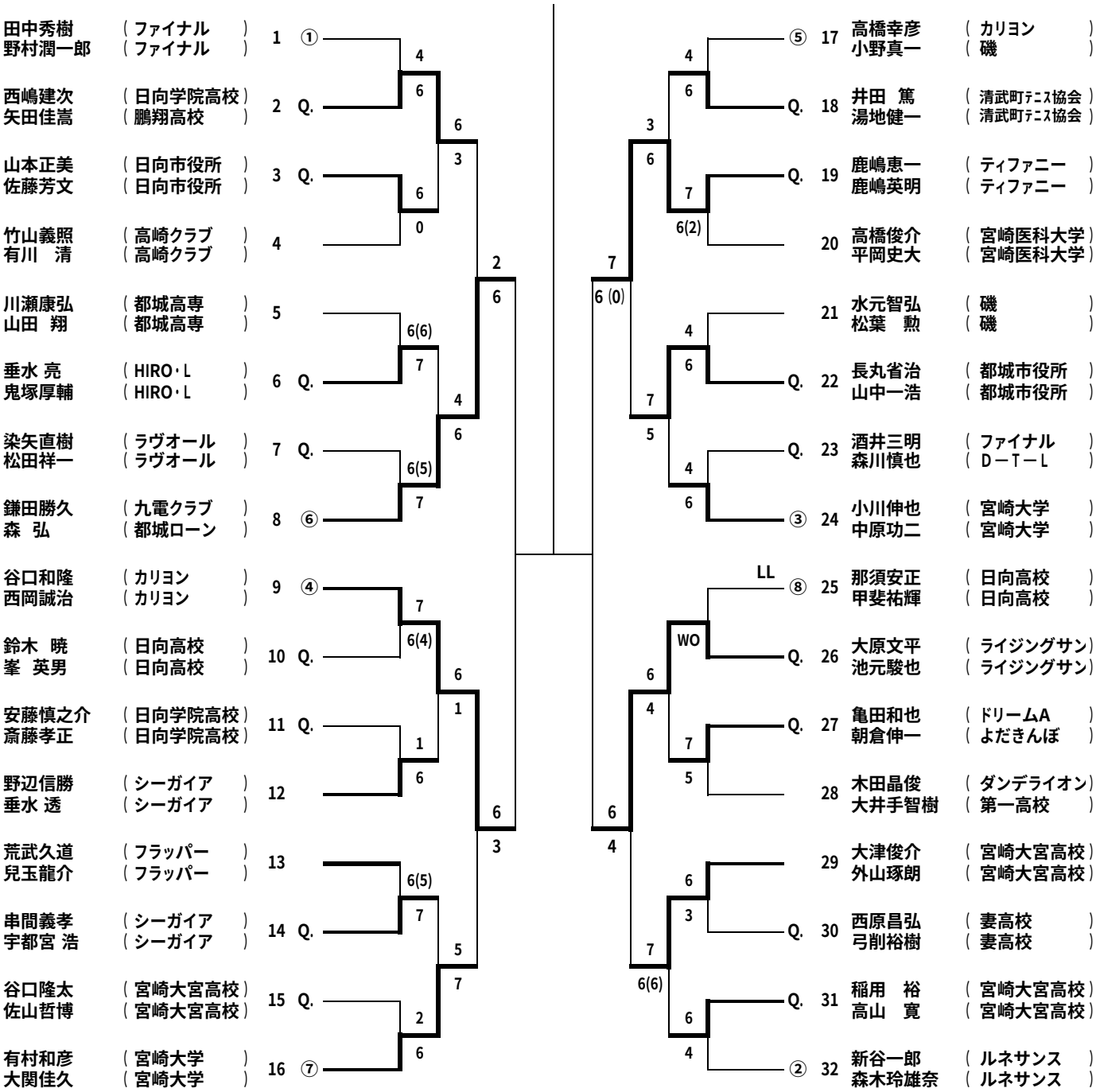

棄権:山中 聡(CHイワキリ)畑中利博(CHイワキリ)